ALVN

ALVantage Now

ФУРНИТУРА ДЛЯ ТЁПЛЫХ АЛЮМИНИЕВЫХ ОКОН

Надёжные решения
для современной
архитектуры

ALVN.RU



ALVN-1100

ФУРНИТУРА ДЛЯ АЛЮМИНИЕВЫХ ОКОН СО СКРЫТОЛЕЖАЩЕЙ ПЕТЛЕВОЙ ГРУППОЙ

Минималистичный внешний вид, максимальная архитектурная свобода и надёжность в каждой детали

ALVN ALVantage Now

Технические характеристики

Тип	Поворотно-откидная
Макс. ширина створки	1200 мм
Макс. высота створки	2700 мм
Угол открывания	90° или 180°
Макс. нагрузка	120 кг
Ресурс	> 50.000 циклов

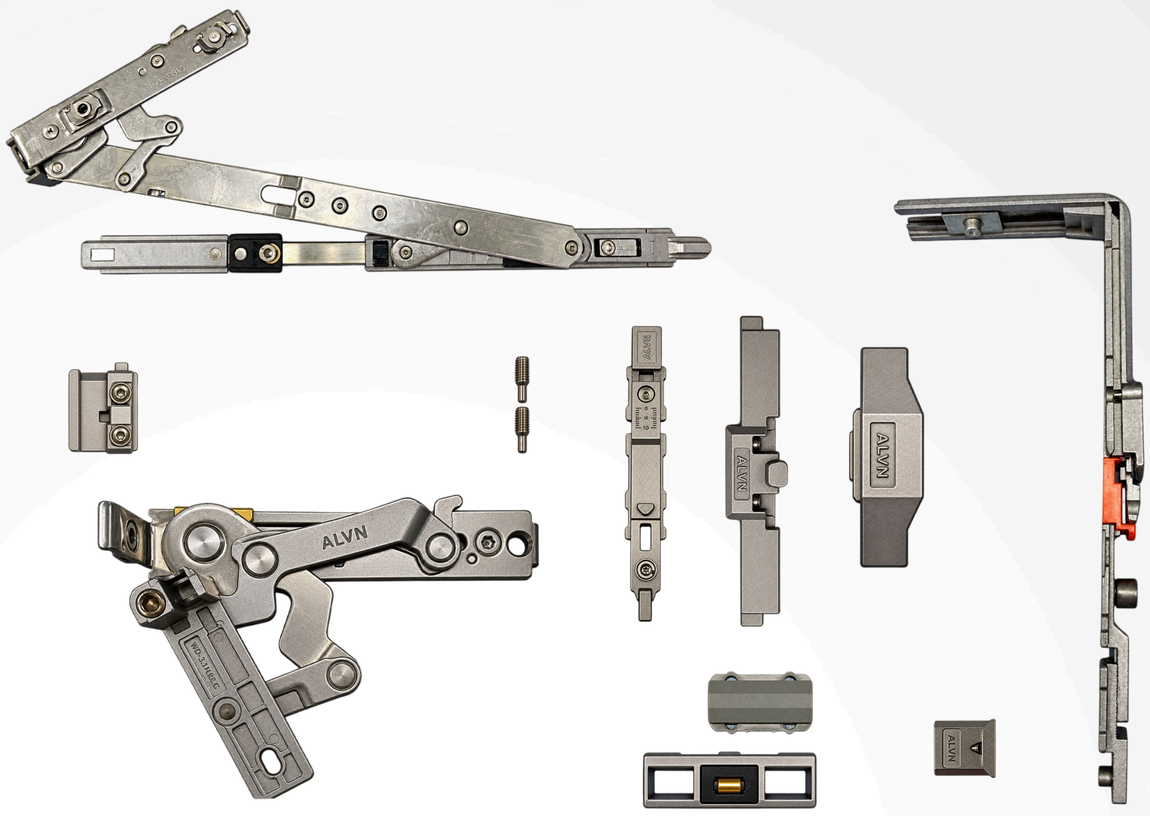

Опциональные артикулы



ALVZAP
Комплект удлинения по горизонтали



ALVPLR
Регулируемая ответная планка



ALVRE
Редуктор для безрозеточной ручки



ALVRU
Вилочная ручка



ALVBR
Безрозеточная ручка



ALVNIN
Вилочная ручка с узкой розеткой



ALVN-1200

ФУРНИТУРА ДЛЯ АЛЮМИНИЕВЫХ ОКОН С НАКЛАДНОЙ ПЕТЛЕВОЙ ГРУППОЙ

Продуманная конструкция, безупречная функциональность и надёжность в каждом движении створки

ALVN ALVantage Now

Технические характеристики

Тип	Поворотно-откидная
Макс. ширина створки	1200 мм
Макс. высота створки	2400 мм
Угол открывания	180°
Макс. нагрузка	90 кг
Ресурс	> 50.000 циклов

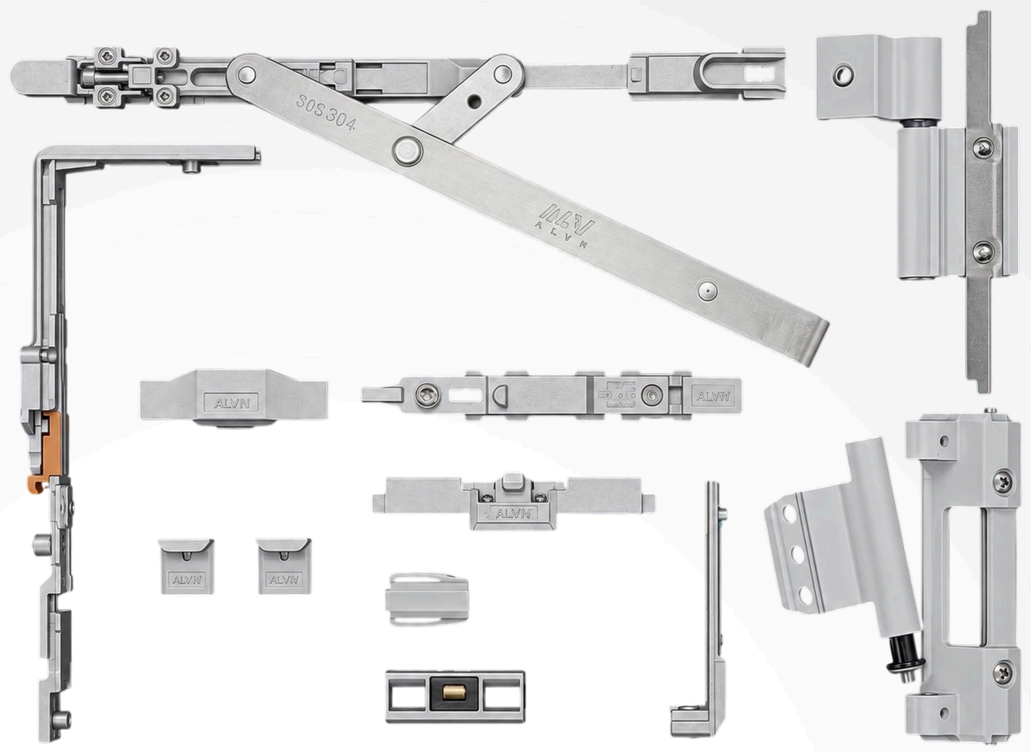

Опциональные артикулы



ALVZAP
Комплект удлинения по горизонтали



ALVPLR
Регулируемая ответная планка



ALVRE
Редуктор для безрозеточной ручки



ALVRU
Вилочная ручка



ALVBR
Безрозеточная ручка



ALVNIN
Вилочная ручка с узкой розеткой

05



ALVN-1300TF

ФУРНИТУРА TILT FIRST ДЛЯ АЛЮМИНИЕВЫХ ОКОН СО СКРЫТОЛЕЖАЩЕЙ ПЕТЛЕВОЙ ГРУППОЙ

Инновационная последовательность открывания, комфортное проветривание и надёжность в каждой детали

ALVN ALVantage Now

Технические характеристики

Тип	Поворотно-откидная
Макс. ширина створки	1200 мм
Макс. высота створки	2700 мм
Угол открывания	90° или 180°
Макс. нагрузка	120 кг
Ресурс	> 50.000 циклов

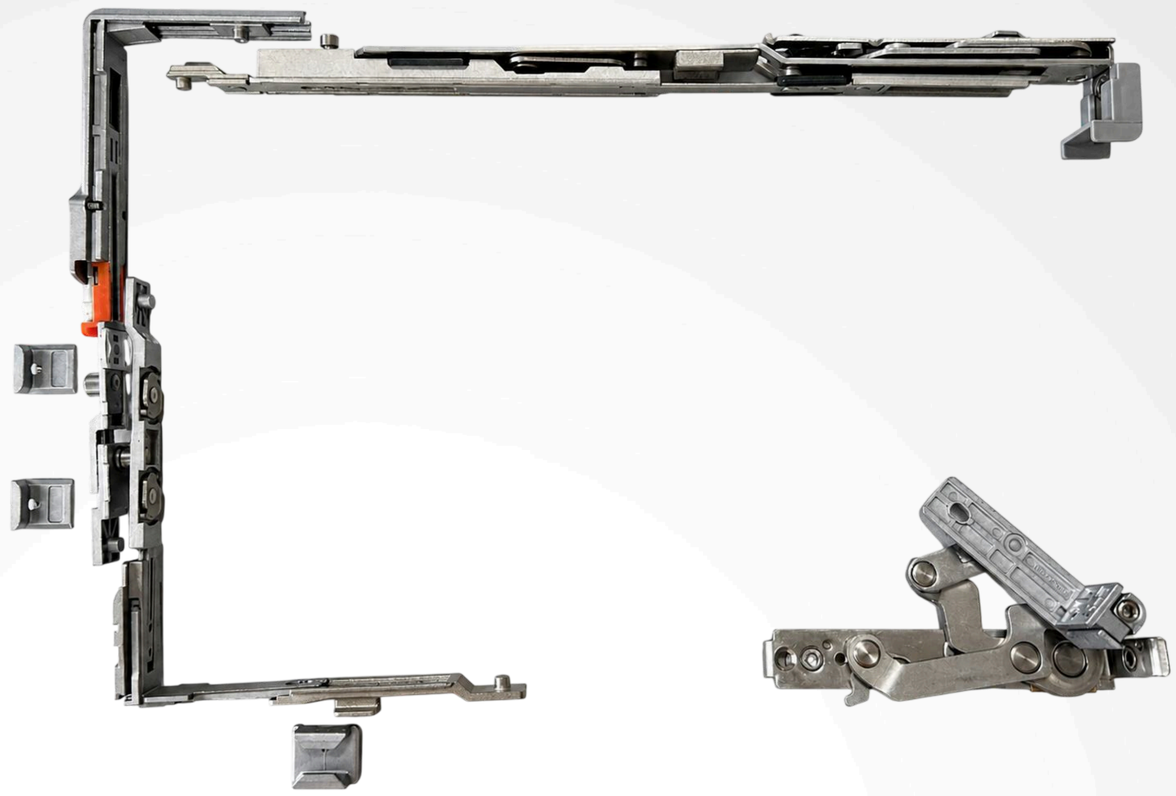

Опциональные артикулы



ALVZAP
Комплект удлинения по горизонтали



ALVPLR
Регулируемая ответная планка



ALVRE
Редуктор для безрозеточной ручки



ALVRU
Вилочная ручка



ALVBR
Безрозеточная ручка



ALVNIN
Вилочная ручка с узкой розеткой



ALVN-1400

ФУРНИТУРА ДЛЯ ПОДЪЕМНО-СДВИЖНОЙ СИСТЕМЫ

Инновационная плавность открывания, самый легкий поворот ручки в мире, надёжность в каждой детали

ALVN

Технические характеристики

Тип	Подъемно-сдвижная
Макс. ширина створки	3235 мм
Макс. высота створки	3600 мм
Доп. комплект кареток	Есть
Макс. нагрузка	600 кг
Ресурс	> 30.000 циклов

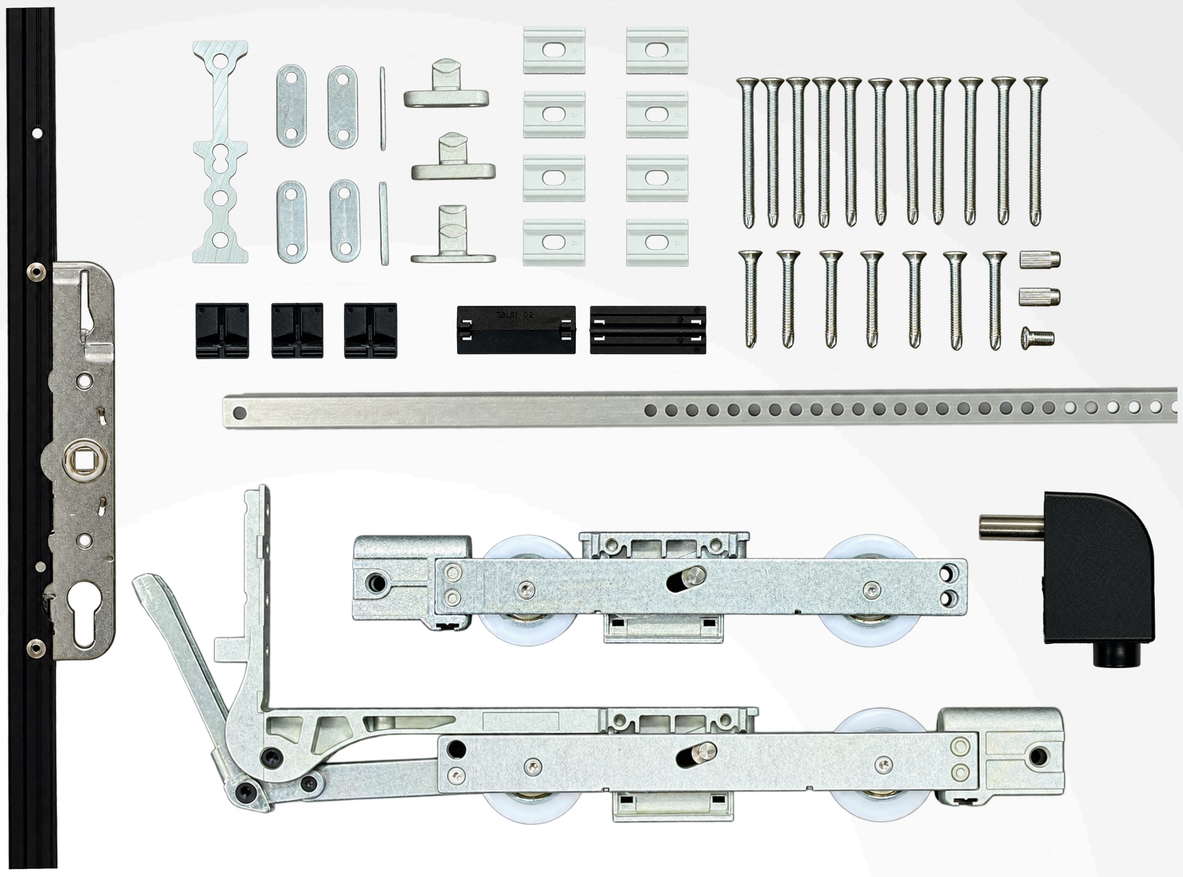

Опциональные артикулы



ALVSPR
Пружина компенсационная



ALVBF
Демпфер Soft-Lift

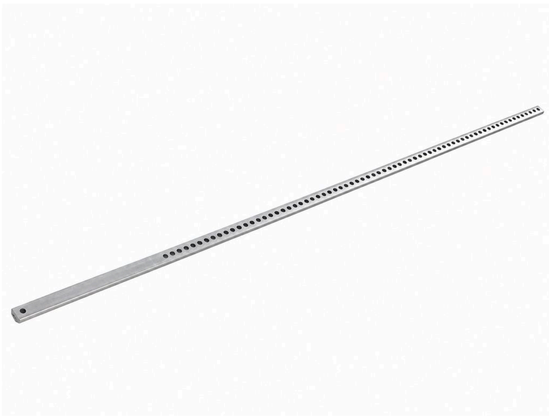

ALVCR
Соединительная штанга

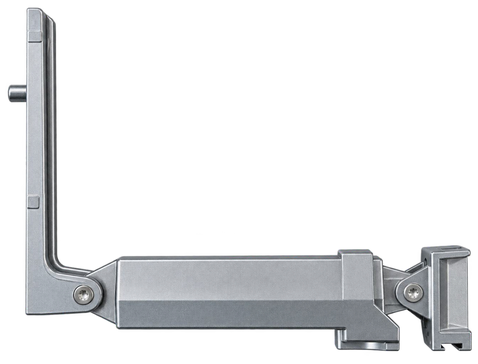

ALVSFL
Приподниматель позиционирующий



ALV1H
Ручка односторонняя



ALV2H
Ручка двухсторонняя

09



ALVN-1500

НАКЛАДНАЯ ФУРНИТУРА ДЛЯ ПРОФИЛЯ С ФУРНИТУРНЫМ ПАЗОМ PROVEDAL

Предназначена для легких оконных и балконных систем, где важны надежность, компактность и удобство ежедневной эксплуатации

ALVN

Технические характеристики

Тип	Поворотно-откидная
Макс. ширина створки	1200 мм
Макс. высота створки	2400 мм
Угол открывания	90° или 180°
Макс. нагрузка	90 кг
Ресурс	> 50.000 циклов







Опциональные артикулы



ALVPO
Ответная планка



ALVPU
Угловой переключатель



ALVNIN
Вилочная ручка с узкой розеткой





ALVN-1600

СКРЫТАЯ ВЕРХНЕПОДВЕСНАЯ ФУРНИТУРА ДЛЯ АЛЮМИНИЕВОГО ПРОФИЛЯ

Уникальное решение для наружного открывания

ALVN

Технические характеристики

Тип	Верхнеподвесная
Макс. ширина створки	1600 мм
Макс. высота створки	2000 мм
Угол открывания	15° или 25°
Макс. нагрузка	160 кг
Ресурс	> 50.000 циклов







ALVN620

Ручка изогнутая

13

СКРЫТАЯ ПАРАЛЛЕЛЬНО-ОТСТАВНАЯ ФУРНИТУРА ДЛЯ АЛЮМИНИЕВОГО ПРОФИЛЯ

ALVN-1700

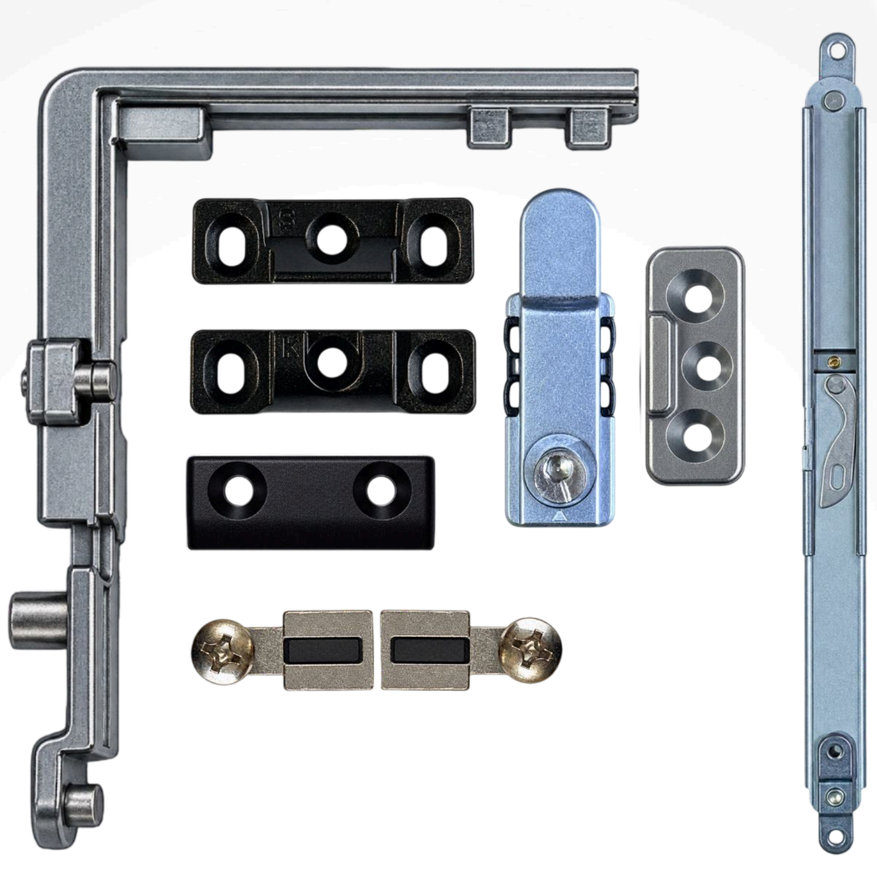



Дверная группа



Артикулы



HIDDOOR

Скрытая дверная петля

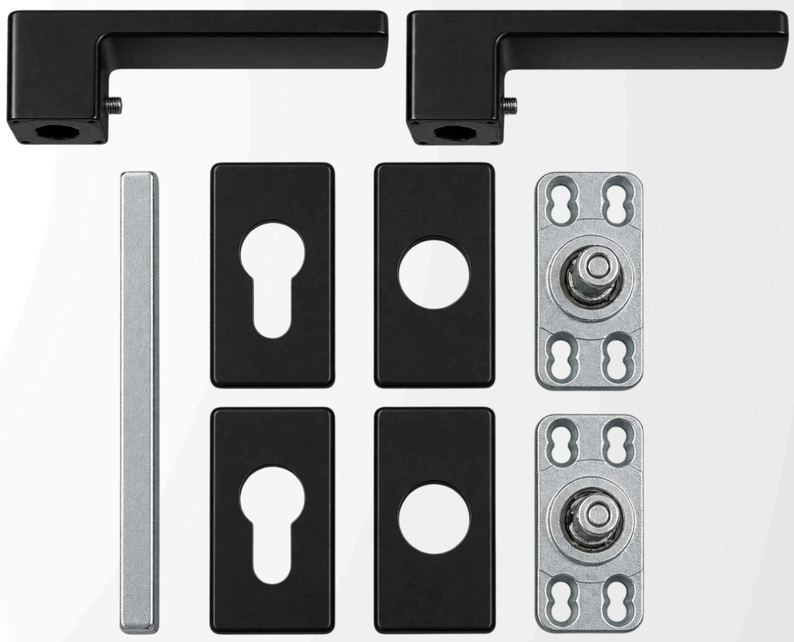

ALVGAR

Дверной нажимной гарнитур с накладками на цилиндр

ALVN

ALVantage Now

alvn.ru